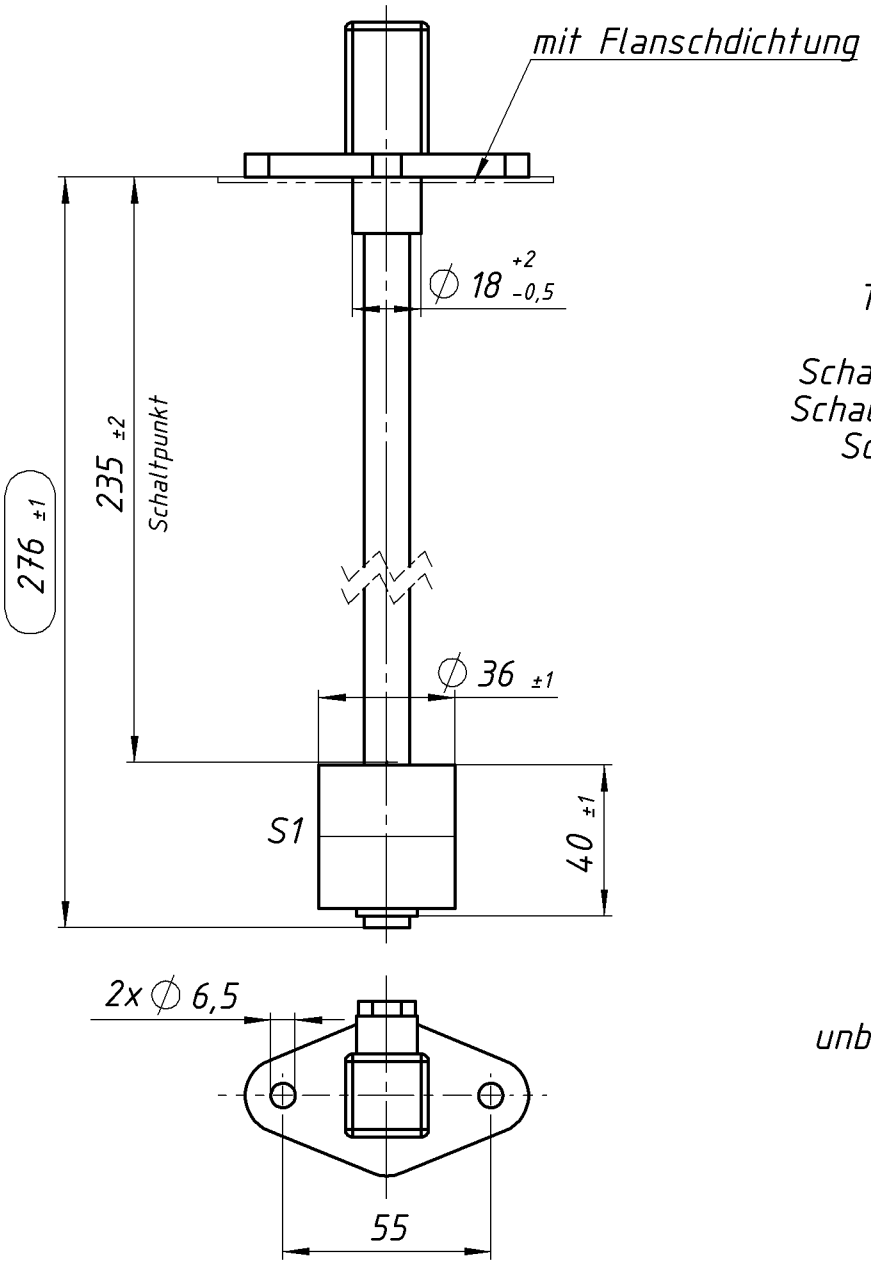

M1:10

Technische Daten:

Schaltleistung max 60VA
Schaltspannung max 230V
Schaltstrom max 1A

Wechsler

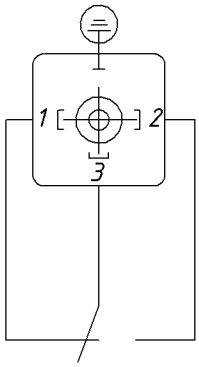

gezeichnet im
unbetätigten Zustand

G-Zeichnung neu erstellt

Pos.	Stck.	Benennung					Sachnummer
K			E				
J			D				
H			C				
G	16.11.09	Br.	B				
F			A				
Index	Datum	Name	Index	Datum	Name		

Oberflächen nach DIN ISO 1302

Alt	~	▽	▽▽	▽▽▽	▽▽▽▽
Neu	✓	✓ Rz100	✓ Rz25	✓ Rz6,3	✓ Rz1

Allgemeintoleranzen nach DIN ISO-mk 2768 in +/-mm

0,5-6	>6-30	>30-120	>120-400	>400-1000
0,1	0,2	0,3	0,5	0,8

19.05.95	Name	Datum	Werkstoff	
Konst.	Br.	16.11.09		
Bearb.	Br.	16.11.09		
Gepr.	S. Preßler	19.11.2009		

Volumen:
Masse:

Kanten DIN 6784 -0,3 -0,1

ISO/128 Methode E

Benennung
SCHWIMMERMAGNETSCHALTER F.203-8YLBO
MAGNETIC SWITCH F.203-8YLBO

Maßstab
1:2
1:10

LINCOLN®

Typ
F.203-8YLBO

Ersatz für:

Ersetzt durch:

Schutzvermerk nach DIN 34 beachten

V-Nr.

Format A 4

Blatt

Zeichnungs-Nr. / Sach-Nr.
444-24283-1

von

SW