Models/Modèles/Modelle/Modelos 2385, 2386, 85650
UV Ink Pump Tube
Tube de pompage d'Encre Flexographique
Tintenpumpenrohr
Tubo de bomba de tinta ultravioleta
Series/Séries/Serie/Serie "A"

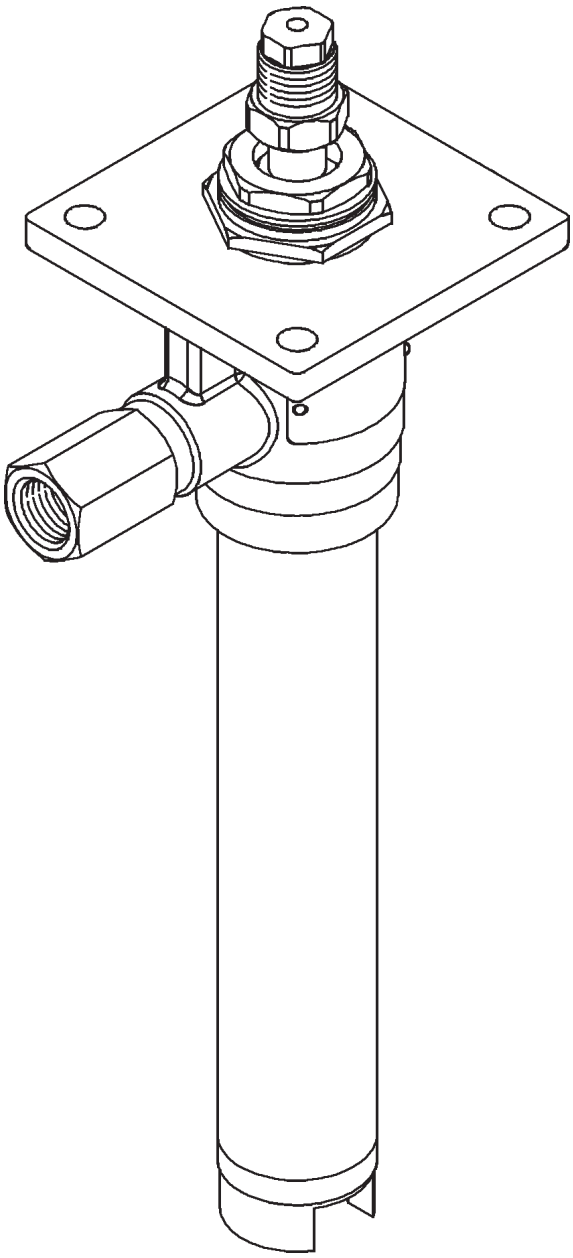

This pump tube conforms to the European Directive for Product Safety.
Ce tube de pompage est conforme aux Directives Européennes de Sécurité.
Diese Pumpe entspricht der europäischen Direktive für Produktsicherheit
Este tubo de bomba cumple con la Directiva Europea para Seguridad de Productos.

Models 2385, 2386, 85650
UV INK PUMP TUBE

Table of Contents

	Page
General Description	2
Appropriate Use	2
Product Specification	2
Model Chart	2
Dimensions	3
Attaching Airmotor to Pump Tube	4
Pump Priming	4
Maintenance and Repair	4
Troubleshooting	5
Parts Diagram	6
Parts List	7
Warranty	8
French Version	9
German Version	16
Spanish Version	23

General Description

The UV Ink Pump Tube is designed specifically for pumping ultraviolet curing inks from a drum or bulk tank to a printing press fountain. This pump tube is designed to be used with Models 84803 and 84804 *PowerMaster® III* airmotors only. It is a single-acting style pump tube with inlet and outlet ball checks. Ink is dispensed only on the “down” stroke of the cycle. The pump should **never** be stalled against pressure while pumping UV ink and it is recommended that no shut-off valves be installed between the pump and the press to eliminate the possibility of the valve being closed while the pump is in operation. Stalling of the pump with UV ink can lead to gland seal leakage and damage.

Appropriate Use

- This pump is exclusively designed to deliver UV inks under low pressure to fountains on printing presses.
- While pumping UV ink the pump should **never** be stalled against pressure.
- Use only with *PowerMaster® III* airmotors (3" and 4-1/4" only).
- The maximum ratings given should not be exceeded.
- Any other use not in accordance with the instructions will result in loss of claims for warranty and liability.

Product Specification

Pump stroke	6 in. (152 mm)
Output per cycle	6.1 cu. In. (100 cc)
Max Delivery Pressure	1200 psig (82.7 bar)
Wetted part materials	Carbon steel, Brass, Nitrile, Polyurethane
Weight	18 lbs. (8 kg.)

Model Chart

Pump tube	Pump Model	Airmotor*	Ratio	Maximum Delivery Pressure	Maximum Air Pressure
85650	2385	84803	6:1	600 psi [41.4 bar]	100 psi [6.9 bar]
	2386	84804	12:1	1200 psi [82.7 bar]	100 psi [6.9 bar]

*Refer to Airmotor Owner/Operator Manual, Section A50 Page 78

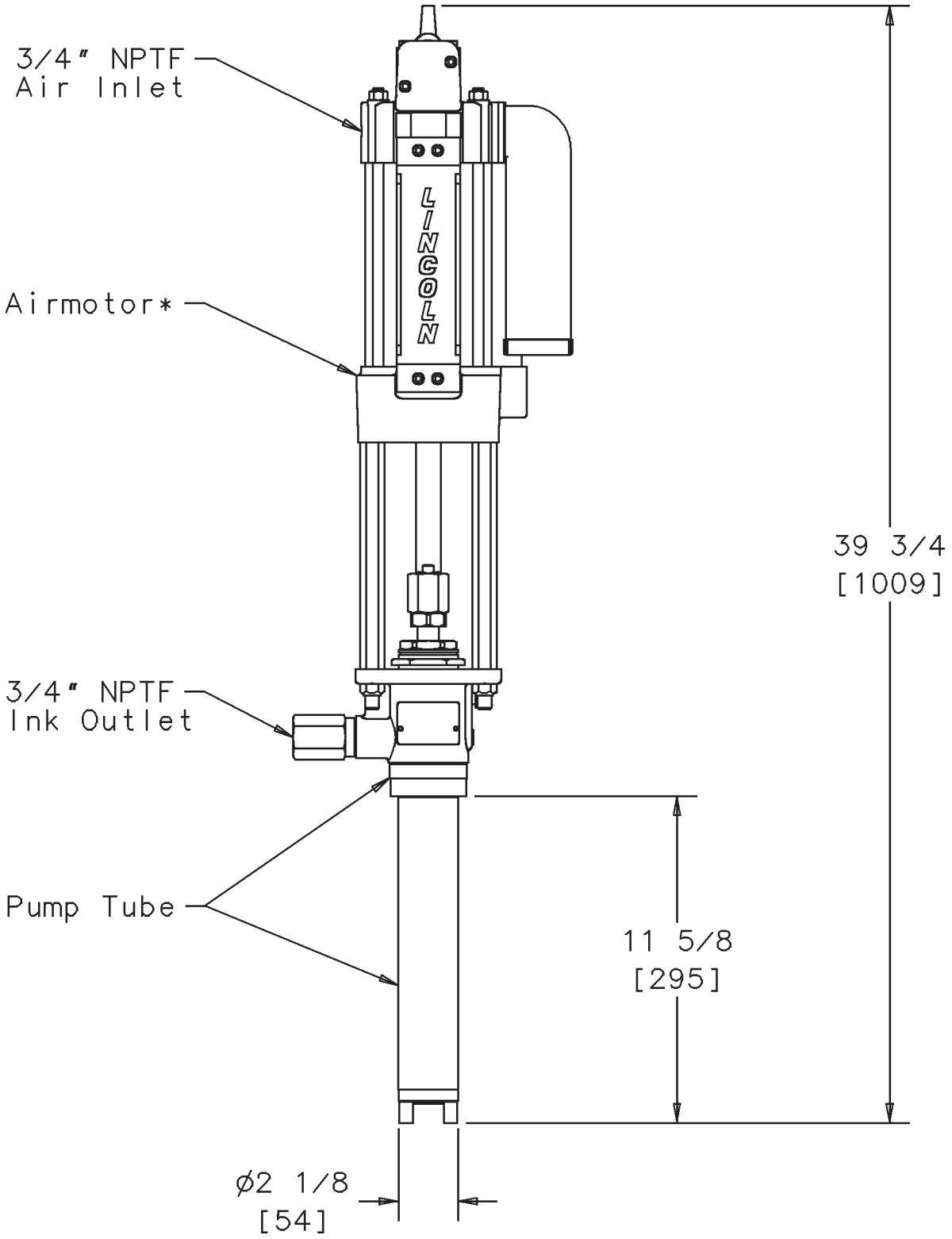

*Refer to Airmotor Owner/Operator Manual, Section A50, Page 78

Attaching Airmotor to Pump Tube

1. Tightly attach tie rods to the airmotor (use short threaded end of the tie rods).
2. Mount airmotor on top of the pump tube outlet body and tightly connect Coupling Nut (Item 2) to airmotor piston rod.
3. Hand tighten tie rods to the pump tube with four nuts supplied with airmotor.
4. Slowly cycle the pump several times, using just enough air pressure to operate the pump without stalling.
5. Stop the pump on an “up” stroke and tighten the four nuts to securely fasten the airmotor to the pump tube.

Operating Precautions

- Use Lincoln replacement parts to assure compatible pressure rating.
- HEED ALL WARNINGS AND CAUTIONS
- Be sure material hoses and other components are able to withstand fluid pressures developed by this pump.
- Do not operate pump continuously at speeds in excess of 75 cycles per minute.
- Disconnect air line from pump airmotor when system sits idle for long periods of time.
- SERVICING. Before servicing or cleaning pump, or removing fluid hose or gun from a unit that has been used, be sure to disconnect air lines and carefully bleed pressure off of the system.

WARNING

PREVENT STATIC SPARKING etc.
- Check continuity of all grounding connections with an ohmmeter.
- PREVENT FIRES. When pumping, flushing or recirculating volatile solvents, the area must be adequately ventilated.
- Keep solvents away from heat, sparks and open flames.
- Keep containers closed when not in use.

CAUTION

Do not stall pump against pressure when pumping UV ink.

IMPORTANT: Stalling the pump against pressure while pumping UV ink will cause gland leakage and lead to damage. It is strongly recommended that no shut-off valves be installed in the output line so that the pump cannot be inadvertently stalled against pressure.

Pump Priming

To begin operation, the pump must be primed with the pumped material. The UV Ink pump is a single acting (pumps material on the “down” stroke) positive displacement reciprocating pump and intakes material only on the “up” stroke.

To prime pump slowly open the air supply valve until pump starts. Allow pump to cycle very slowly until all air is pushed out of the lines and material fills the pump and lines. Close air supply valve.

Note: Pumps are factory tested with oil and some of it is left in to protect the pump parts during storage and transportation. To prevent contamination of material to be pumped, flush pump before using.

Maintenance and Repair

Relieve pressure from the pump and supply lines and remove or lockout air line to the airmotor before servicing or repairing the pump to reduce the risk of an injury from injection, spraying fluid or moving parts.

CAUTION

Always use Lincoln parts for service and repair.

Disassembly Procedure

Tools Required

Bench Vise
2-1/8" Dia. Strap Wrench
9/16" Hex Wrench
5/8" Hex Wrench
7/8" Hex Wrench
1-3/8" Hex Wrench
1-13/16" Hex Wrench
2-1/4" Hex Wrench
Retaining Ring Pliers (Internal)
Pliers
1/4" Hex Allen Wrench

Procedure

1. Unscrew Bolt Connector (Item 1) from Plunger Rod (Item 3).
2. Remove Coupling Nut (Item 2) from Bolt Connector (Item 1).
3. Unscrew Gland Nut (Item 6) from Outlet Body (Item 12) and remove Gland Nut Assembly (Items 4 thru 9) and Plunger Rod (Item 3).
4. Remove Plunger Rod (Item 3) from Gland Nut Assembly (Items 4 thru 9).
5. Unscrew Packing Nut (Item 4) from Gland Nut (Item 6).
6. Remove U-cup (Item 5) from Gland Nut (Item 6).

7. Remove Retaining Ring (Item 9), Packing Washer (Item 8) and U-cup (Item 5) from Gland Nut (Item 6).
8. Remove O-ring (Item 7) from Gland Nut (Item 6).
9. Unscrew Foot Valve Body (Item 23) from Pump Tube (Item 20).
10. Remove Retaining Pin (Item 24) and Check Ball (Item 21) from Foot Valve Body (Item 23).
11. Remove O-ring (Item 22) from Foot Valve Body (Item 23).
12. Unscrew Pump Tube (Item 20) from Outlet Body (Item 12).
13. Remove O-ring (Item 19) from Outlet Body (Item 12).
14. Unscrew Outlet Body (Item 18) from Outlet Body (Item 12).
15. Remove Ball Stop (Item 17) from Outlet Body (Item 18).
16. Remove Spring (Item 16), Check Ball (Item 15), Gasket (Item 13), Check Seat (Item 14) and Gasket (Item 13) from Outlet Body (Item 12).
17. Unscrew Pipe Plug (Item 11) from Outlet Body (Item 12).
18. To re-assemble pump tube, reverse disassembly procedure. Refer to exploded view for torque specifications.

TROUBLESHOOTING

Problem	Possible Cause	Solution
Pump does not operate.	Restricted or inadequate air supply.	Check air supply pressure and air hose diameter (see Airmotor manual for minimum air supply hose diameter).
	Obstructed material output.	Check output line for restrictions.
Erratic or accelerated operation.	Pump is not primed.	Prime pump (see "Pump Priming" instructions).
	Insufficient material supply.	Refill material supply.
	Material is too heavy for priming.	Increase pressure to pressure primer (if in use). Check for inlet restrictions.
Pump is operating but not dispensing material.	Inlet Check (Items 21 and 23) is not seating or is damaged.	Check and replace if needed.

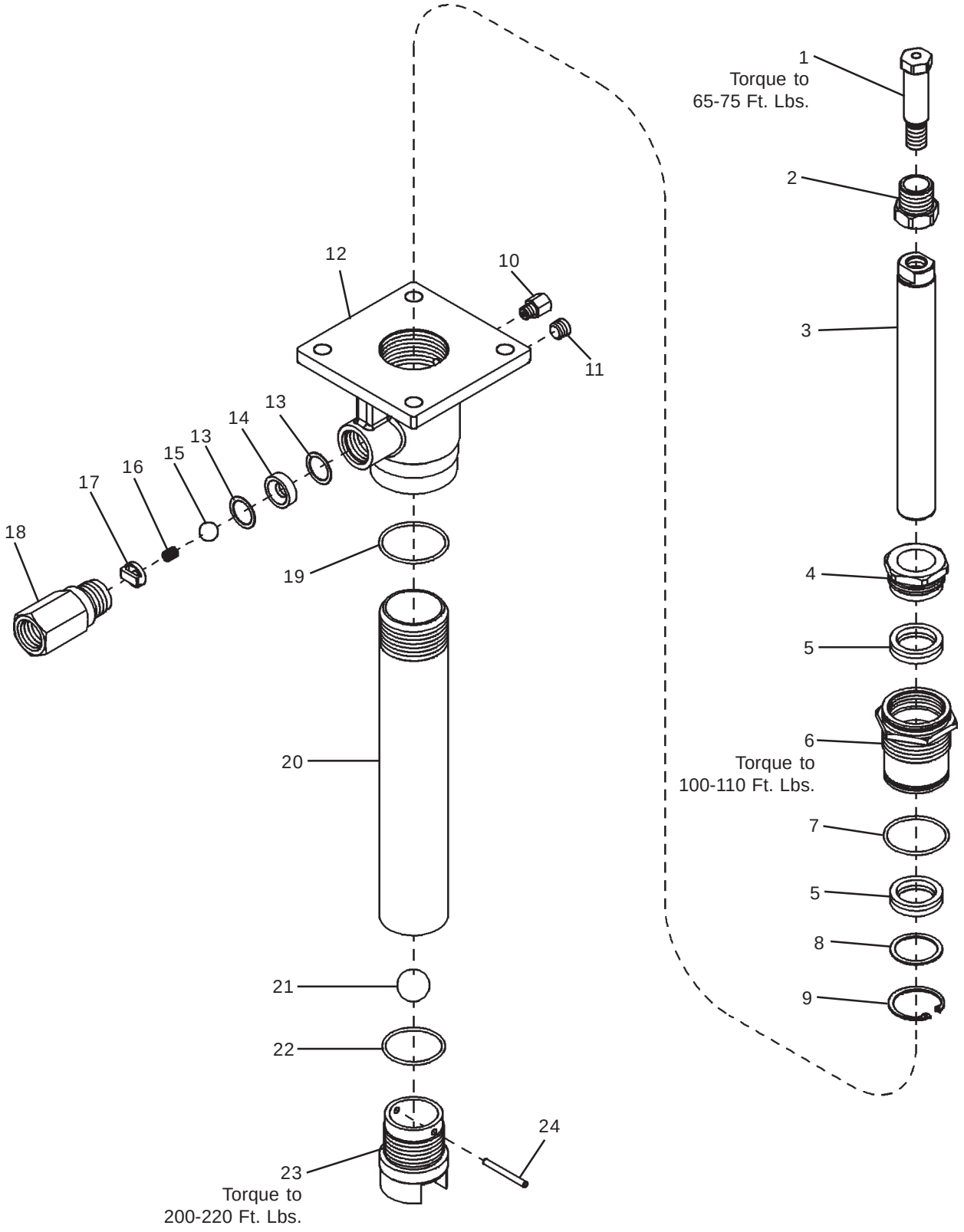
1
Torque to
65-75 Ft. Lbs.
2
3
4
5
6
Torque to
100-110 Ft. Lbs.
7
5
8
9
10
11
12
13
14
13
15
16
17
18
19
20
21
22
23
Torque to
200-220 Ft. Lbs.
24

Service Parts List

Item No.	Description	Qty.	Part No.
1	Bolt Connector	1	236225
2	Coupling Nut	1	237051
3	Plunger Rod	1	273293
4	Packing Nut	1	273294
5	U-cup (polyurethane)	2	*
6	Gland Nut	1	273295
7	O-ring (polyurethane)	1	*
8	Packing Washer	1	*
9	Retaining Ring	1	68908
10	Pipe Plug (1/8 nptf)	1	12511
11	Pipe Plug (1/4 nptf)	1	67359
12	Outlet Body	1	273219
13	Gasket	2	*
14	Check Seat	1	11948
15	Check Ball	1	66285
16	Spring	1	56132
17	Ball Stop	1	273218
18	Outlet Body	1	12017
19	O-ring (nitrile)	1	*
20	Pump Tube	1	242401
21	Check Ball	1	66203
22	O-ring (nitrile)	1	*
23	Foot Valve Body	1	13222
24	Retaining Pin	1	13226-9

* Included in Repair Parts Kit No. 273296

LIMITED WARRANTY-

Lincoln warrants the equipment it supplies to be free from defects in material and workmanship for one (1) year following the date of purchase. If equipment proves to be defective during this warranty period it will be repaired or replaced, at Lincoln's discretion, without charge provided that factory authorized examination indicates the equipment to be defective. To obtain repair or replacement, you must ship the equipment, transportation charges prepaid, with proof of date of purchase to a Lincoln authorized warranty and service center, within one (1) year following the date of purchase.

LIMITED 5 YEAR WARRANTY (Series 20, 25, 40 Bare Pumps, Heavy Duty and Golden Standard Bare Reels)-

Lincoln warrants series 20, 25, 40 bare pumps, and heavy duty and golden standard bare reels it supplies to be free from defects in material and workmanship for one (1) year following the date of purchase. If equipment proves to be defective during the warranty period it will be repaired, or replaced, at Lincoln's discretion, without charge provided that factory authorized examination indicates the equipment to be defective. To obtain repair or replacement, you must ship the equipment, transportation charges prepaid, with proof of purchase to a Lincoln Authorized Warranty and Service Center within one (1) year following the date of purchase. Additionally, in years two (2) and three (3) the warranty on this equipment is limited to repair with Lincoln paying parts and labor only. In years four (4) and five (5), the warranty on this equipment is limited to repair with Lincoln paying for parts only.

This warranty is extended to the original retail purchaser only. It does not apply to equipment damaged from accident, overload, abuse, misuse, negligence, faulty installation or abrasive or corrosive material, or to equipment repaired or altered by anyone not authorized by Lincoln to repair or alter the equipment. This warranty applies only to equipment installed and operated according to the recommendations of Lincoln or its authorized field personnel. No other express warranty applies.

Any implied warranties applicable to equipment supplied by Lincoln, including the warranties of merchantability and fitness for a particular purpose, will last for only one (1) year from the date of purchase. Some jurisdictions do not allow limitations on how long an implied warranty lasts, so the above limitation may not apply to you.

In no event shall Lincoln be liable for incidental or consequential damages. Lincoln's liability on any claim for loss or damages arising out of the sale, resale or use of equipment it supplies shall in no event exceed the purchase price. Some jurisdictions do not allow the exclusion or limitation of incidental or consequential damages, so the above limitation or exclusion may not apply to you.

This warranty gives you specific legal rights. You may also have other rights that vary by jurisdiction.

Declaration of Conformity as defined by Machinery Directive 98/37/EG Annex II A

This is to declare that the design of theUV Ink Pump Tube (Model 85650) complies with the provisions of Directive 98/37/EG

Applied Standards:

EN 292-1 Safety of Machinery - Basic Concepts, General Principles and Design - Part 1: Basic Terminology, Methodology

EN 292-2 Safety of Machinery - Basic Concepts, General Principles and Design - Part 2: Technical Principles and Specifications - Incorporates amendments 1 (1995) and 2 (1997)

EN 809 Pumps and Pump Units for Liquids - Common Safety Requirements

EN 349 Safety of Machinery - Minimum Gaps to Avoid Crushing of Parts of the Human Body

Table des Matières

Page
Description Générale....9
Usage Normal....9
Caractéristiques du Produit....9
Diagramme....9
Dimensions....10
Attacher le Tube de Pompage au Moteur Pneumatique....11
Amorçage de la Pompe....11
Entretient et Réparation....11
Dépannage....12
Diagramme des Pièces....13
Liste des Pièces....14
Garantie....15
Version Anglaise....2
Version Allemande....16
Version Espagnole....23

Description Générale

Le Tube de Pompage d'Encre Flexographique est conçu tout particulièrement pour pomper les encres flexographiques d'une table d'encrage ou d'un réservoir en vrac vers une presse à imprimer. Le tube de pompage est conçu pour être utilisé uniquement avec les Modèles de moteurs pneumatiques *PowerMaster® III* 84803 et 84804. C'est un tube de pompe à simple effet avec un orifice d'aspiration et de refoulement avec un clapet à bille. L'encre n'est dispensée que lors d'une course descendante. La pompe ne doit **jamais** être immobilisée par la pression lorsqu'elle pompe de l'encre flexographique. Il est recommandé de ne pas installer de robinets de sectionnement entre la pompe et la presse afin d'éliminer toute possibilité que cette valve soit fermée durant le fonctionnement de la pompe. L'immobilisation de la pompe avec de l'encre flexographique peut entraîner la fuite ou l'endommagement de la bague d'étanchéité.

Usage Normal

- Cette pompe est conçue exclusivement pour dispenser des encres flexographiques sous basses pressions aux fontaines des presses à imprimer.
- La pompe ne doit **jamais** être immobilisée par la pression lorsqu'elle pompe de l'encre flexographique.
- N'utiliser uniquement que les moteurs pneumatiques *PowerMaster®* III (3 pouces et 4 ¼ pouces seulement)
- Les calibres maximums ne doivent pas être dépassés.
- Tout usage non conforme aux instructions entraîne la perte de la garantie et de toute responsabilité.

Caractéristiques du Produit

Coup de pompe	152 mm (6 pouces)
Débit par cycle	100 cc (6,1 pouces cube)
Pression d'exercice maximale	82,7 bars (1200 psig)
Matériaux des pièces mouillées	Acier au carbone, Laiton, Nitrile, Polyuréthane
Poids	8 kg (18 pounds)

Diagramme

Tube de pompage	Modèle de pompe	Moteur pneumatique*	Ratio	Pression d'exercice maximale	Pression d'air maximale
85650	2385	84803	6 :1	41,4 bars (600 psi)	6,9 bars (100 psi)
	2386	84804	12 :1	82,7 bars (1200 psi)	6,9 bars (100 psi)

*Se référer au manuel d'utilisation du moteur pneumatique, Section A50 Page 78

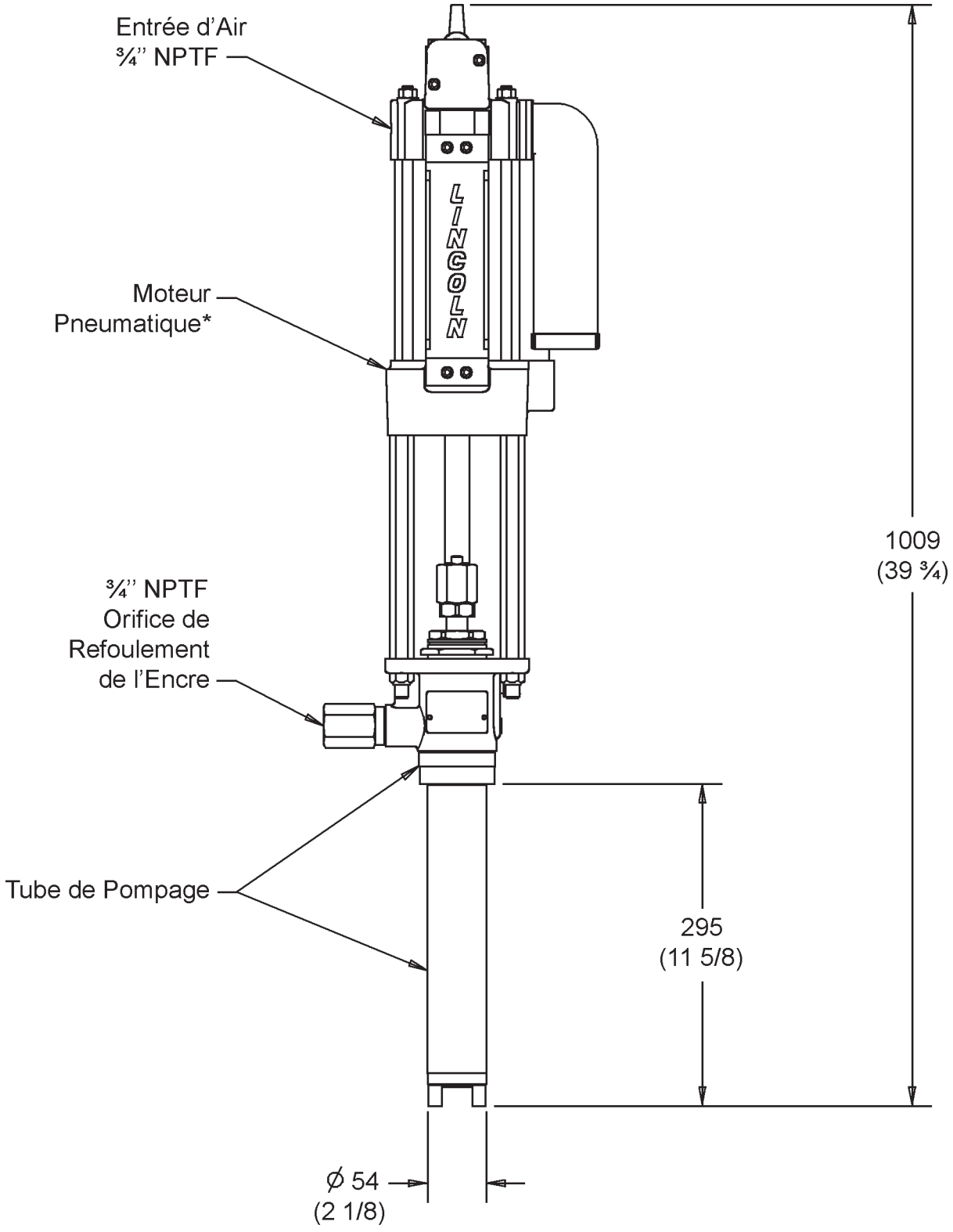

*Se référer au manuel d'utilisation du moteur pneumatique, Section A50 Page 78

Attacher le Tube de Pompage au Moteur Pneumatique

1. Attacher solidement les biellettes de direction au moteur pneumatique (utiliser l'extrémité à visser courte des biellettes de direction).
2. Monter le moteur pneumatique sur le corps de sortie du tube de pompage et connecter solidement l'Écrou d'Accouplement (Pièce 2) à la tige du piston du moteur pneumatique.
3. Serrer en utilisant vos mains les biellettes de direction au tube de pompage avec les quatre écrous fournis avec le moteur pneumatique.
4. Faire doucement fonctionner la pompe plusieurs fois, en utilisant juste assez de pression d'air pour la faire fonctionner sans l'immobiliser.
5. Arrêter la pompe sur la course du haut et serrer les quatre écrous pour sécuriser le moteur pneumatique au tube de pompage.

Précautions d'Utilisation

- Utiliser les pièces détachées Lincoln pour s'assurer de la compatibilité nominale.
- Respecter tous les avertissements
- Assurez-vous que tous les tuyaux et autres pièces sont capables de supporter la pression générée par la pompe.
- Ne pas faire fonctionner la pompe de manière continue à es vitesses excédant 75 cycles par minute.
- Débrancher l'arrivée d'air du moteur pneumatique de la pompe lorsque celle ci n'est pas utilisée pendant une longue période.
- ENTRETIENT. Avant d'entretenir ou de nettoyer la pompe ou de retirer le tuyau de fluide ou le pistolet du système qui a été utilisé, assurez-vous que les arrivées d'air sont débranchées et que la pression du system a été purgée.

AVERTISSEMENT

PRÉVENIR LES DÉCHARGES D'ÉLECTRICITÉ STATIQUE etc.

- Vérifier la continuité de toutes les connections de mise à la terre avec un ohmmètre.
- PREVENIR LES FEUX. Lors du pompage, de la purge ou de la re-circulation de solvants volatils, une bonne ventilation des lieux s'impose.
- Garder les solvants à l'abri de la chaleur, des étincelles et des feus nus.
- Garder les containeurs fermés lorsqu'ils ne sont pas utilisés.

ATTENTION

La pompe ne doit pas être immobilisée par la pression lors du pompage d'encre flexographique.

IMPORTANT : L'immobilisation de la pompe par la pression lors du pompage d'encre flexographique peut entraîner la fuite ou l'endommagement de la bague d'étanchéité. Il est fortement recommandé de ne pas installer de robinets de sectionnement à l'orifice de refoulement afin d'éliminer toute possibilité que cette valve soit fermée durant le fonctionnement de la pompe et que la pompe soit par conséquent bloquée par la pression.

Amorçage de la Pompe

Pour commencer, la pompe doit être amorcée avec les matériaux pompés. La pompe d'encre flexographique est une pompe à simple effet (les matériaux ne sont pompés que lors d'une course descendante) à effet volumétrique alternatif et l'admission de matériaux ne se fait que lors d'une course montante.

L'amorçage lent de la pompe ouvre le clapet de renouvellement d'air jusqu'à ce que la pompe démarre. Faire fonctionner la pompe très lentement jusqu'à ce que tout l'air soit évacué et que les matériaux remplissent la pompe et les lignes. Fermer le clapet de renouvellement d'air.

Note : Les pompes sont testées en usine avec de l'huile et il en reste à l'intérieur pour protéger les pièces de la pompe lors du stockage et du transport. Pour prévenir la contamination des matériaux qui seront pompés, purger la pompe avant de l'utiliser.

Entretient et Réparation

Enlever la pression de la pompe et des conduites d'alimentation et retirer ou verrouiller l'arrivée d'air au moteur pneumatique avant d'entretenir ou de réparer la pompe afin de réduire les risques blessures par injection, de projeter des fluides ou des pièces.

ATTENTION

Toujours utiliser des pièces détachées Lincoln pour l'entretient et la réparation.

Procédure de Démontage

Outils Nécessaires

Etau d'établi
Clé à sangle de 2 1/8'' de diamètre
Clé hexagonale de 9/16''
Clé hexagonale de 5/8''
Clé hexagonale de 7/8''
Clé hexagonale de 1 3/8''
Clé hexagonale de 1 13/16''
Clé hexagonale de 2 1/4''
Pince pour anneau élastique (Interne)
Pinces
Clé hexagonale de ¼''

Procédure

1. Dévisser le Connecteur de Boulon (Pièce 1) de la Tige de Piston d'Injection (Pièce 3).
2. Retirer l'Écrou d'Accouplement (Pièce 2) du Connecteur de Boulon (Pièce 1).
3. Dévisser l'Ecrou de Presse-Garniture (Pièce 6) du Corps de Sortie (Pièce 12) et retirer l'Assemblage de l'Ecrou de Presse-Garniture (Pièces 4 à 9) et la Tige de Piston d'Injection (Pièce 3).
4. Retirer la Tige de Piston d'Injection (Pièce 3) de l'Assemblage de l'Ecrou de Presse-Garniture (Pièces 4 à 9).
5. Dévisser l'Ecrou de Presse-Garniture (Pièce 4) de l'Ecrou de Presse-Garniture (Pièce 6).
6. Retirer le Joint en Coupelle (Pièce 5) de Dévisser l'Ecrou de Presse-Garniture (Pièce 6).
7. Enlever la Bague de Retenue (Pièce 9), la Bague Antiextrusion (Pièce 8) et le Joint en Coupelle (Pièce 5) de l'Ecrou de Presse-Garniture (Pièce 6)
8. Retirer le Joint Torique (Pièce 7) de l'Ecrou de Presse-Garniture (Pièce 6)
9. Dévisser la Chambre de Clapet de Pied (Pièce 23) du Tube de Pompage (Pièce 20)
10. Retirer la Clavette d'arrêt (Pièce 24) et la Bille de Contrôle (Pièce 21) de la Chambre de Clapet de Pied (Pièce 23)
11. Retirer le Joint Torique (Pièce 22) de la Chambre de Clapet de Pied (Pièce 23)
12. Dévisser le Tube de Pompage (Pièce 20) du Corps de Sortie (Pièce 12)137. Enlever le Joint Torique (Pièce 19) du Corps de Sortie (Pièce 12)
13. Dévisser le Corps de Sortie (Pièce 18) du Corps de Sortie (Pièce 12)
14. Retirer la Butée à Billes (Pièce 17) du Corps de Sortie (Pièce 18)
15. Enlever le Ressort (Pièce 16), la Bille de Contrôle (Pièce 15) et le Joint Statique (Pièce 13) du Corps de Sortie (Pièce 12)
16. Dévisser le Bouchon de Tuyau (Pièce 11) du Corps de Sortie (Pièce 12)
17. Pour re-assembler le tube de pompage, inverser la procédure de démontage. Se référer à la vue éclatée pour les spécifications de serrage.

Dépannage

Problème	Cause Possible	Solution
La pompe ne fonctionne pas	Arrivée d'air inadéquate ou obstruée.	Vérifier la pression d'arrivée d'air et le diamètre du tuyau d'air (Se référer au manuel du moteur pneumatique pour le diamètre minimum du tuyau d'arrivée d'air)
	Refoulement bouché.	Vérifier la ligne de refoulement pour toute obstruction.
Fonctionnement erratique ou trop rapide	La pompe n'est pas amorcée.	Amorcer la pompe (se référer aux instructions d'Amorçage de la Pompe)
	Arrivée de matériaux insuffisante.	Remplir la pompe
	Les matériaux sont trop lourds pour l'amorçage.	Augmenter la pression. Vérifier que l'orifice d'aspiration ne soit pas obstrué.
La pompe fonctionne mais ne délivre pas de matériaux	L'Orifice d'Aspiration (Pièce 21 et 23) n'est pas étanche ou est endommagé.	Le remplacer si nécessaire.

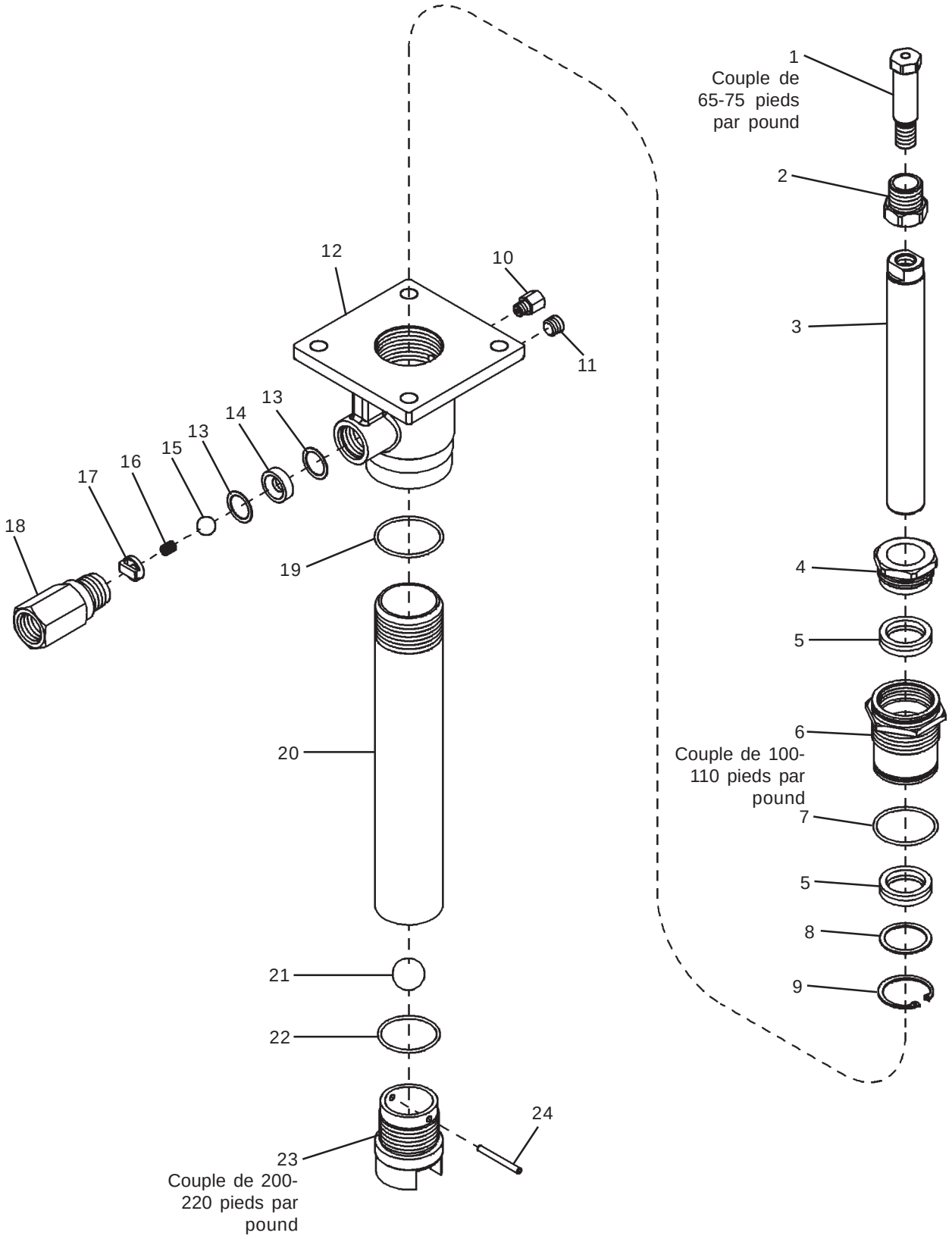
1
Couple de 65-75 pieds par pound
2
3
4
5
6
Couple de 100-110 pieds par pound
7
5
8
9
10
11
12
13
14
13
15
16
17
18
19
20
21
22
23
Couple de 200-220 pieds par pound
24

Liste des Pièces Détachées

Pièce Numéro	Description	Quantité	Article Numéro
1	Connecteur de Boulon	1	236225
2	écrou d'accouplement	1	237051
3	Tige de Piston d'Injection	1	273293
4	Ecrou de Presse-Garniture	1	273294
5	Joint en Coupelle (polyuréthane)	2	*
6	Ecrou de Presse-Garniture	1	273295
7	Joint Torique (polyuréthane)	1	*
8	Bague Antiextrusion	1	*
9	Bague de Retenue	1	68908
10	Bouchon de Tuyau (1/8 nptf)	1	12511
11	Bouchon de Tuyau (1/4 nptf)	1	67359
12	Corps de Sortie	1	273219
13	Joint Statique	2	*
14	Siège de Contrôle	1	11948
15	Bille de Contrôle	1	66285
16	Ressort	1	56132
17	Butée à Billes	1	273218
18	Corps de Sortie	1	12017
19	Joint Torique (nitrile)	1	*
20	Tube de Pompage	1	242401
21	Bille de Contrôle	1	66203
22	Joint Torique (nitrile)	1	*
23	Chambre de Clapet de Pied	1	13222
24	Clavette d'arrêt	1	13226-9

* Inclus avec le Kit de Pièces Détachées Numéro 273296

GARANTIE LIMITEE

Lincoln garantit que l'équipement fourni n'a pas de vice et est de bonne qualité durant un (1) an après la date d'achat. Si l'équipement s'avère défectueux durant la période de garantie, celui-ci sera réparé ou remplacé, à la discrétion de Lincoln, sans frais pour l'utilisateur, si le contrôle en usine révèle que l'équipement était défectueux. Pour faire réparer ou remplacer votre équipement, vous devez l'expédier tous frais de port payés, avec preuve de date d'achat, au centre de service après-vente autorisé Lincoln, durant un (1) an après la date d'achat.

GARANTIE LIMITEE DE 5 ANS (Séries 20, 25, 40 Pompes, Enrouleurs Automatiques Renforcés et Qualité Or)

Lincoln garantit que les séries 20, 25, 40 pompes, et les enrouleurs automatiques renforcés et qualité or n'ont pas de vice et sont de bonne qualité durant un (1) an après la date d'achat. Si l'équipement s'avère défectueux durant la période de garantie, celui-ci sera réparé ou remplacé, à la discrétion de Lincoln, sans frais pour l'utilisateur, si le contrôle en usine révèle que l'équipement était défectueux. Pour faire réparer ou remplacer votre équipement, vous devez l'expédier tous frais de port payés, avec preuve de date d'achat, au centre de service après-vente autorisé Lincoln, durant un (1) an après la date d'achat. Durant la deuxième et la troisième année de garantie, Lincoln ne couvre que les pièces détachées et la main d'œuvre. Durant la quatrième et la cinquième année de garantie, Lincoln ne couvre que les pièces détachées.

Cette garantie ne couvre que l'acheteur originel. Elle ne couvre pas tout équipement endommagé durant un accident, surcharge, abus, négligence, installation défectueuse ou matériaux abrasifs ou corrosifs. Cette garantie ne couvre pas tout équipement qui a été altéré ou réparé par toute personne qui ne soit pas autorisée par Lincoln pour altérer ou réparer l'équipement. Cette garantie ne s'applique qu'à l'équipement installé et utilisé suivant les recommandations de Lincoln ou de son personnel itinérant. Aucune autre garantie expresse n'est valable.

Toutes les garanties tacites qui s'appliquent à votre équipement Lincoln, y compris toutes les garanties de qualité marchande et les garanties d'aptitude, ne seront valables que durant un (1) an après la date d'achat. Certaines juridictions n'acceptent pas de limitation sur la durée des garanties tacites, aussi les limitations ci-dessus ne vous concernent pas forcement.

Lincoln n'est en aucun cas responsable pour les dommages accessoires ou indirects. La responsabilité de Lincoln ne peut excéder le prix d'achat en cas de perte ou de dommages du à la vente, revente ou utilisation de l'équipement. Certaines juridictions n'acceptent pas d'exclusion ou de limitation sur les garanties tacites, aussi les limitations ci-dessus ne vous concernent pas forcement.

Cette garantie vous donne des droits précis reconnus par la loi. Certaines juridictions peuvent vous donner d'autres droits.

Déclaration de Conformité telle qu'elle est définie par la Directive des Machineries 98/37/EG Annexe II A

Le Tube de Pompage d'Encre Flexographique (Modèle 85650) est conforme aux provisions de la Directive 98/37/EG.

Normes Appliquées :

EN 292-1 Sécurité des Machineries – Concepts de Base, Principes Généraux et Design – Partie 1 : Terminologie de Base, Méthodologie

EN 292-2 Sécurité des Machineries – Concepts de Base, Principes Généraux et Design – Partie 2 : Principes Techniques et Spécifications – Incorpore amendements 1 (1995) et 2 (1997)

EN 809 Pompes et Blocs de Pompe pour Liquides – Principes Communs de Sécurité

EN 349 Sécurité des Machineries – Espaces Minimums pour Éviter d'Écraser un Membre Humain

Inhalt

Seite

Allgemeine Beschreibung....16
Vorschriftsmäßige Verwendung....16
Produktspezifikation....16
Modelltabelle....16
Dimensionen....17
Anbringung des Luftmotors am Pumpenrohr....18
Vorfüllen der Pumpe....18
Wartung und Reparatur....18
Fehlersuche....19
Ersatzteilabbildung....20
Ersatzteilliste....21
Garantie....22
Englische Version....2
Französische Version....9
Spanische Version....23

Allgemeine Beschreibung

Die UV Ink Pump Tube ist spezifisch dazu konstruiert, ultraviolette Aushärtetinten von einem Fass oder einem Großbehälter zur Zapfstelle einer Druckpresse zu pumpen. Dieses Pumpenrohr ist nur zur Verwendung mit Luftmotoren der PowerMasterâ III 84803 und 84804 Modelle bestimmt.. Es ist ein einfach wirkendes Pumpenrohr mit Einlass- und Auslassrückschlagventilen. Die Tinte wird nur während der **Abwärtsb**ewegung des Zyklus ausgegeben. Die Pumpe darf während des Pumpens von UV Tinte **niemals** durch Gegendruck blockiert werden, und es wird empfohlen, keine Absperrventile zwischen der Pumpe und der Druckmaschine zu installieren, um zu vermeiden, dass das Ventil geschlossen wird, während die Pumpe in Betrieb ist.. Anhalten der Pumpe beim Arbeiten mit UV Tinte kann zu Leckage an der Überwurfmutterdichtung und Beschädigung führen.

Vorschriftsmäßige Verwendung

- Diese Pumpe ist ausschließlich dazu konstruiert, UV Tinten unter niedrigem Druck zur Zapfstelle von Druckpressen zu leiten.
- Während des Pumpens von UV Tinte darf die Pumpe **niemals** durch Gegendruck blockiert werden.
- Nur mit PowerMasterâ III Luftmotoren verwenden (ausschließlich 3 Zoll und 4-1/4 Zoll).
- Die maximalen Leistungswerte dürfen nicht überschritten werden.
- Jede Verwendung, die diesen Instruktionen nicht entspricht, führt zum Verlust von Garantie und Haftung.

Produktspezifikation

Pumpenhub	6 Zoll (152 mm)
Leistung pro Zyklus	6.1 cu. Zoll (100 ccm)
Max. Auslassdruck	1200 psig (82.7 bar)
Material der benetzten Teile	Kohlenstoffstahl, Messing, Nitril, Polyurethan
Gewicht	18 lbs. (8 kg.)

Modelltabelle

Pumpenrohr	Pumpen-modell	Luftmotor*	Verhält-nis	Maximaler Auslassdruck	Maximaler Luftdruck
85650	2385	84803	6:01	600 psi [41.4 bar]	100 psi [6.9 bar]
	2386	84804	12:01	1200 psi [82.7 bar]	100 psi [6.9 bar]

***Im Luftmotor-Handbuch für den Besitzer/Benutzer, Abschnitt A50, Seite 78, nachlesen**

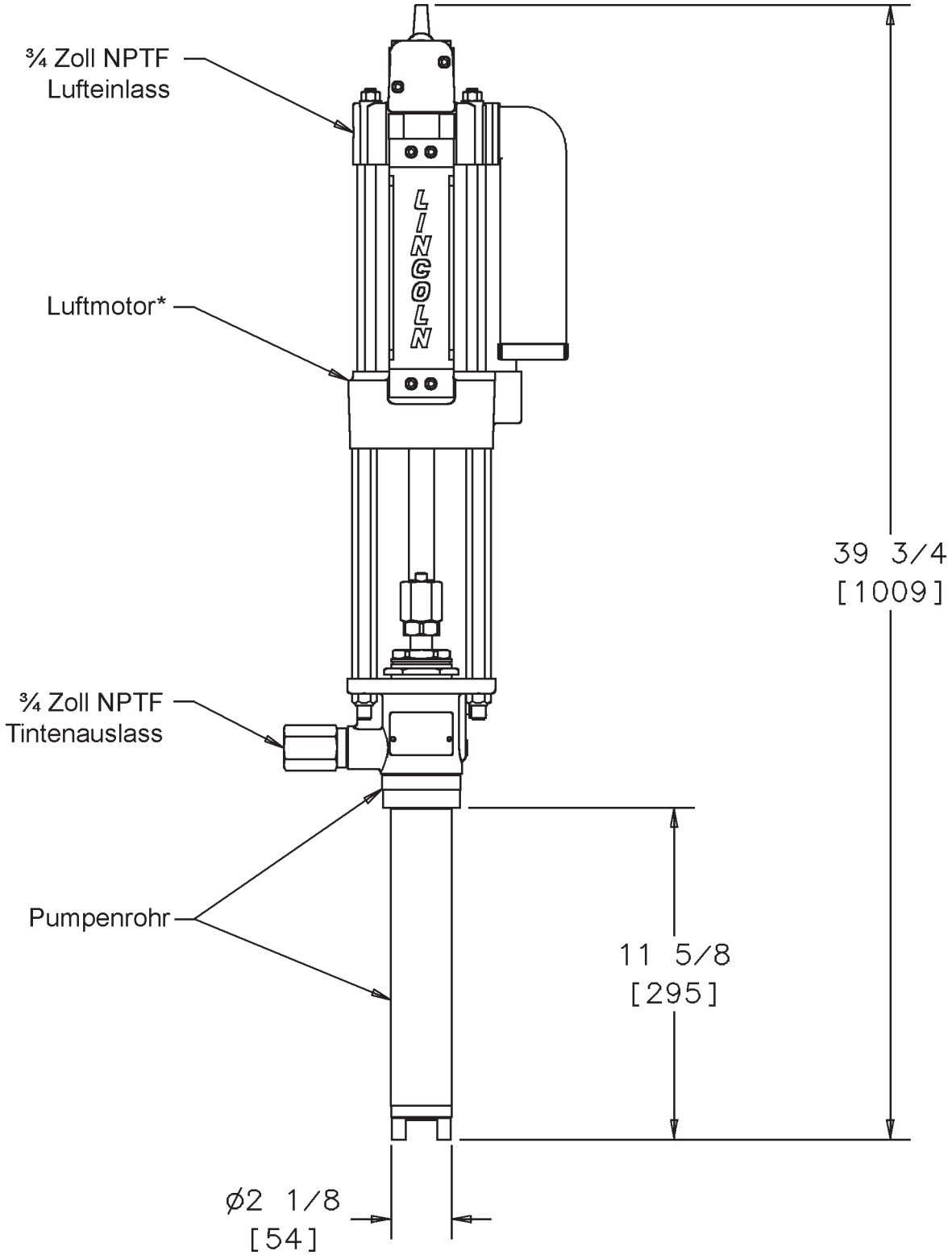

* Im Luftmotor-Handbuch für den Besitzer/Benutzer, Abschnitt A50, Seite 78, nachlesen

Anbringung des Luftmotors an der Pumpe

1. Die Zugstangen fest am Luftmotor anbringen (die kurzen Gewindeenden der Spannstangen benutzen
2. Den Luftmotor an der Oberseite des Pumpenauslassgehäuses montieren und die Kupplungsmutter (Teil Nr. 2) an der Luftmotorkolbenstange fest anziehen.
3. Mit den vier Muttern, die mit dem Luftmotor geliefert werden, die Spannstangen am Pumpenrohr von Hand festziehen.
4. Die Pumpe mehrmals durch ihren Zyklus führen, wobei gerade genug Luftdruck angewendet werden muss, damit sie nicht stehen bleibt.
5. Die Pumpe bei einer „Aufwärts"bewegung anhalten und die vier Muttern anziehen, um den Luftmotor sicher am Pumpenrohr zu befestigen.

Vorsichtsmaßnahmen bei der Bedienung

- Ersatzteile von Lincoln benutzen, um ein kompatibles Druckverhältnis sicherzustellen.
- ALLE WARNUNGEN UND VORSICHTSMASSNAHMEN BEACHTEN:
- Sicherstellen, dass die Schläuche und anderen Komponenten die von dieser Pumpe erzeugten Drücke aushalten können.
- Die Pumpe nicht dauernd mit Geschwindigkeiten von über 75 Zyklen pro Minute betreiben.
- Die Luftleitung vom Luftmotor der Pumpe trennen, wenn das System für längere Zeiten nicht benutzt wird.
- WARTUNG. Bevor die Pumpe gewartet oder gereinigt wird, oder bevor der Flüssigkeitsschlauch oder der Tintensprüher von einer schon benutzten Einheit entfernt wird, immer die Luftleitungen abtrennen und den Druck langsam aus dem System entweichen lassen.

⚠ WARNUNG

STATISCHE FUNKENBILDUNG usw. VERHINDERN

- Das Bestehen aller Erdverbindungen mit einem Ohmmeter prüfen.
- FEUER VERHINDERN. Wenn volatile Flüssigkeiten gepumpt, ausgespült oder wieder zirkuliert werden, muss die Umgebung auf angemessene Weise gelüftet werden.
- Lösungsmittel von Hitze, Funken und offenen Flammen fernhalten.
- Die Behälter geschlossen halten, wenn sie nicht benutzt werden.

⚠ VORSICHT

Die Pumpe nicht durch Gegendruck blockieren, wenn UV Tinte gepumpt wird.

WICHTIG: Blockieren der Pumpe durch Gegendruck beim Pumpen von UV Tinte führt zu Leckage und Schaden. Es wird stark empfohlen, keine Absperrventile in die Auslassleitung einzubauen, damit die Pumpe nicht versehentlich durch Gegendruck blockiert werden kann.

Vorfüllen der Pumpe

Um den Betrieb zu beginnen, muss die Pumpe mit dem zu pumpenden Material vorgefüllt werden. Die UV Tintenpumpe ist eine einfachwirkende (pumpt Material bei der „Abwärts"bewegung) Hubkolben- Druckpumpe, welche Material nur in der „Aufwärts"bewegung ansaugt.

Um die Pumpe vorzufüllen, öffnet man langsam das Luftzufuhrventil, bis die Pumpe startet. Die Pumpe langsam durch die Zyklen führen, bis alle Luft aus den Leitungen gedrückt ist und das Material die Pumpe und die Leitungen füllt. Das Luftzufuhrventil schließen.

Hinweis: Die Pumpen werden in der Fabrik mit Öl getestet, und einiges davon wird in ihnen zurückgelassen, um die Pumpenteile während der Lagerung und des Transports zu schützen. Die Pumpe vor Gebrauch durchspülen, damit das Material nicht kontaminiert werden kann.

Wartung und Reparatur

Vor der Wartung oder Reparatur den Druck aus der Pumpe und den Zufuhrleitungen ablassen und die Luftleitung zum Luftmotor abnehmen oder absperren, um das Verletzungsrisiko durch Injektion, sprühende Flüssigkeit oder bewegliche Teile zu verringern.

⚠ VORSICHT

Für Wartungsarbeiten und Reparaturen immer Teile von Lincoln.

Zerlegungsverfahren

Benötigte Werkzeuge

Werkbankschraubstock
2-1/8 Zoll Durchm. Riemenschlüssel
9/16 Zoll Sechskantschlüssel
5/8 Zoll Sechskantschlüssel
7/8 Zoll Sechskantschlüssel
1-3/8 Zoll Sechskantschlüssel
1-13/16 Zoll Sechskantschlüssel
2-1/4 Zoll Sechskantschlüssel
Sicherheitsringkneifzange (innen)
Kneifzange
¼ Zoll Innensechskantschlüssel

Verfahren

1. Bolzenverbindungsstück (Teil Nr. 1) von der Kolbenstange (Teil Nr. 3) abschrauben.
2. Kupplungsmutter (Teil Nr. 2) vom Bolzenverbindungsstück Teil Nr. 1) entfernen.
3. Überwurfmutter (Teil Nr. 6) vom Auslassgehäuse (Teil Nr. 12) abschrauben und die Überwurfmuttereinheit (Teile Nr. 4 – 9) und Kolbenstange (Teil Nr. 3) entfernen.
4. Kolbenstange (Teil Nr. 3) von der Überwurfmuttereinheit (Teile Nr. 4 – 9) entfernen.
5. Dichtungsmutter (Teil Nr. 4) von der Überwurfmutter (Teil Nr. 6) abschrauben.
6. U-förmige Dichtung, (Teil Nr. 5) von der Überwurfmutter (Teil Nr. 6) entfernen.
7. Sicherheitsring (Teil Nr. 9), Dichtungsunterlegscheibe (Teil Nr. 8) und U-förmige Dichtung (Teil Nr. 5) von der Überwurfmutter (Teil Nr. 6) entfernen.
8. O-Ring (Teil Nr. 7) von der Überwurfmutter (Teil Nr. 6) entfernen.
9. Einlassventilgehäuse (Teil Nr. 23) vom Pumpenrohr (Teil Nr. 20) entfernen.
10. Sicherheitsstift (Teil Nr. 24) und Ventilkugel (Teil Nr. 21) vom Einlassventilgehäuse (Teil Nr. 23) entfernen.
11. O-Ring (Teil Nr. 22) vom Einlassventilgehäuse (Teil Nr. 23) entfernen
12. Pumpenrohr (Teil Nr. 20) vom Auslassgehäuse (Teil Nr. 12) abschrauben.
13. O-Ring (Teil Nr. 19) vom Auslass-Gehäuse (Teil Nr. 12) entfernen.
14. Auslassgehäuse (Teil Nr. 18) von Auslassgehäuse (Teil Nr. 12) abschrauben.
15. Kugelkäfig, (Teil Nr. 17) vom Auslassgehäuse (Teil Nr. 18) entfernen.
16. Feder (Teil Nr. 16,_ Rückschlag-ventilkugel (Teil Nr. 15), Dichtung (Teil Nr. 13), Rückschlagventilsitz (Teil Nr.14) und Dichtung (Teil Nr. 13) vom Auslassgehäuse (Teil Nr. 12) entfernen.
17. Rohrstopfen (Teil Nr. 11) vom Auslassgehäuse (Teil Nr. 12) abschrauben.
18. Zum Wiederzusammenbau des Pumpenrohrs wird das Zerlegungsverfahren in umgekehrter Reihenfolge durchgeführt. Die Drehmomente sind in der Einzelteildarstellung angegeben.

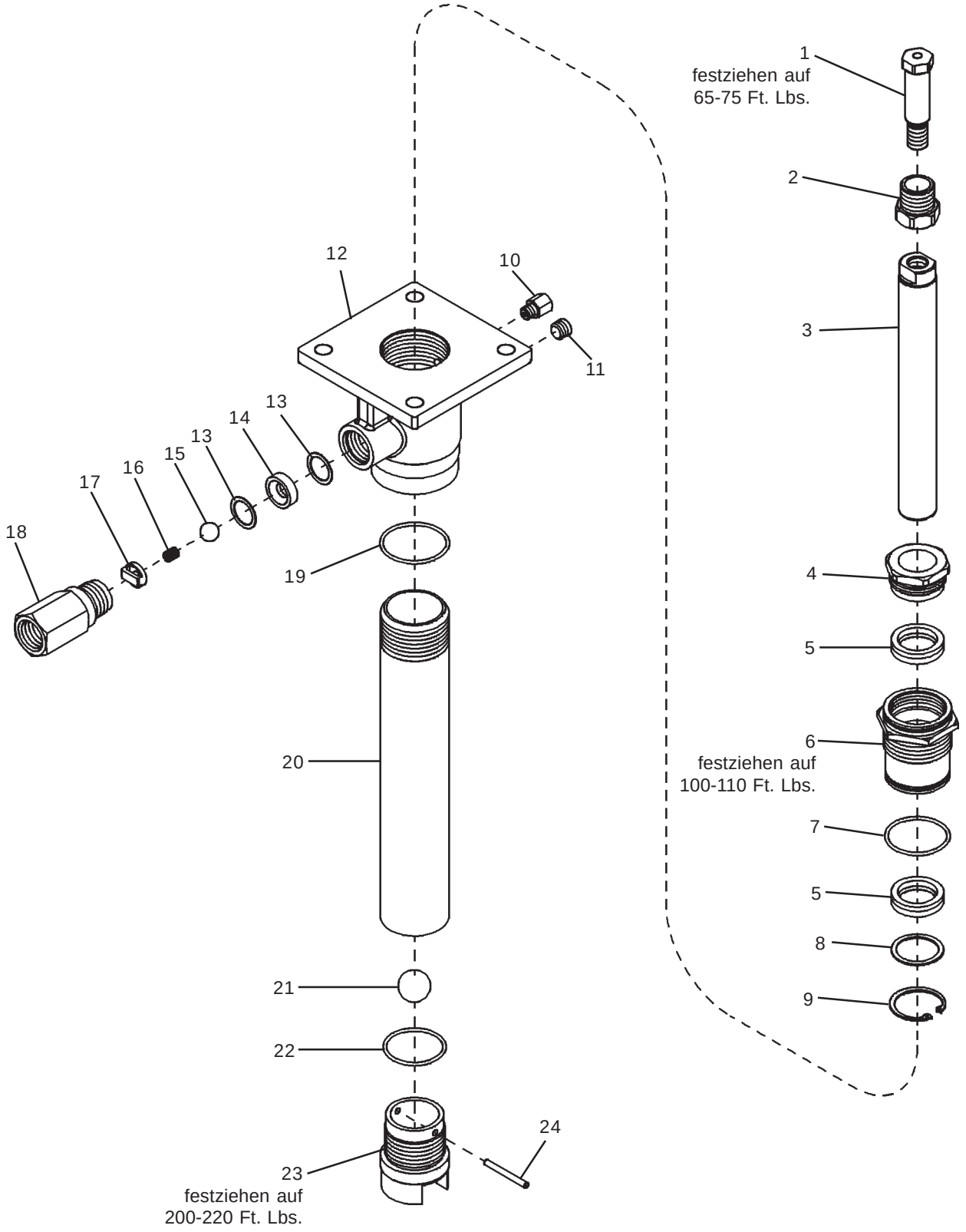
1
festziehen auf
65-75 Ft. Lbs.
2
3
4
5
6
festziehen auf
100-110 Ft. Lbs.
7
5
8
9
10
11
12
13
14
13
15
16
17
18
19
20
21
22
23
festziehen auf
200-220 Ft. Lbs.
24

Ersatzteilliste

Teil Nr.	Beschreibung	Anzahl	Teilnummer
1	Bolzenverbindungsstück	1	236225
2	Kupplungsmutter	1	237051
3	Kolbenstange	1	273293
4	Dichtungsmutter	1	273294
5	U-förmige Dichtung (Polyurethan)	2	*
6	Überwurfmutter	1	273295
7	O-Ring (Polyurethan	1	*
8	Dichtungsunterlegscheibe	1	*
9	Sicherheitsring	1	68908
10	Rohrstopfen (1/8 nptf)	1	12511
11	Rohrstopfen (1/4 nptf)	1	67359
12	Auslassgehäuse	1	273219
13	Dichtung	2	*
14	Rückschlagventilsitz	1	11948
15	Rückschlagventilkugel	1	66285
16	Feder	1	56132
17	Kugelkäfig	1	273218
18	Auslassgehäuse	1	12017
19	O-Ring (Nitril)	1	*
20	Pumpenrohr	1	242401
21	Rückschlagventilkugel	1	66203
22	O-Ring (Nitril)	1	*
23	Einlassventilgehäuse	1	13222
24	Sicherheitsstift	1	13226-9

* Im Reparaturteilsatz Nr. 273296 enthalten

EINGESCHRÄNKTE GARANTIE

Die Firma Lincoln garantiert für ein (1) Jahr nach dem Kaufdatum, dass die von ihr gelieferte Geräte frei von Material- und Verarbeitungsfehlern sind. Wird ein Gerät während dieser Garantieperiode für schadhaft befunden, so wird es gemäß Lincolns Entscheidung kostenlos repariert oder ersetzt, vorausgesetzt, eine von der Fabrik genehmigte Prüfung bestätigt, dass es schadhaft ist. Um eine Reparatur oder einen Ersatz zu erhalten, müssen Sie das Gerät innerhalb eines (1) Jahres mit vorbezahlter Fracht und mit dem Nachweis des Kaufdatums an ein von Lincoln autorisiertes Garantie- und Kundendienstzentrum schicken.

EINGESCHRÄNKTE 5 JÄHRIGE GARANTIE (Serien 20, 25, 40 zubehörlose Pumpen, Hochleistungspumpen und Golden Standard Spulen ohne Zubehör)

Lincoln garantiert für ein (1) Jahr nach dem Kaufdatum, dass die von der Firma gelieferten zubehörlosen Pumpen, Hochleistungspumpen und zubehörlosen Spulen, Modelle 20, 25, 40, frei von Material- und Verarbeitungsfehlern sind. Wird ein Gerät während dieser Garantieperiode für schadhaft befunden, so wird es gemäß Lincolns Entscheidung kostenlos repariert oder ersetzt, vorausgesetzt, eine Prüfung in der Fabrik bestätigt, dass es schadhaft ist. Um eine Reparatur oder einen Ersatz zu erhalten, müssen Sie das Gerät innerhalb eines (1) Jahres mit vorbezahlter Fracht und mit dem Nachweis des Kaufdatums an ein von Lincoln autorisiertes Garantie- und Kundendienstzentrum schicken. Im zweiten (2.) und dritten (3.) Jahr beschränkt sich die Garantie auf die Reparatur allein, wobei Lincoln nur Teile und Arbeit bezahlt. Im vierten (4.) und fünften (5.) Jahr beschränkt sich die Garantie auf die Reparatur allein, wobei Lincoln nur die Teile bezahlt.

Diese Garantie gilt nur für den ursprünglichen Käufer. Sie bezieht sich nicht auf Schäden, die durch Unfall, Überbeanspruchung, Missbrauch, Misshandlung Nachlässigkeit, falsche Installierung, abschleifendes oder korrosives Material entstanden sind, ebenso nicht für Geräte, die von anderen Personen als den von Lincoln dazu autorisierten verändert oder repariert wurden. Es ist keine andere ausgesprochene Garantie anwendbar.

Jede stillschweigend angenommene Garantie für von Lincoln gelieferte Geräte, einschließlich der Garantie für Handelsüblichkeit und Eignung für einen bestimmten Zweck, erstreckt sich nur auf ein (1) Jahr nach dem Kaufdatum. Einige Gerichtsstände erlauben keine zeitliche Begrenzung einer stillschweigend angenommenen Garantie, die genannte Begrenzung betrifft Sie also eventuell nicht.

Keinesfalls soll Lincoln verantwortlich gehalten werden für beiläufige oder nachfolgende Schäden. Die Haftung der Firma Lincoln für Verluste oder Schäden, die sich aus dem Verkauf, Weiterverkauf oder der Benutzung der von ihr gelieferten Geräte ergeben, kann in keinem Falle den Kaufpreis übersteigen. Einige Gerichtsstände erlauben die Ausschließung oder Einschränkung beiläufiger oder nachfolgender Schäden nicht, die genannte Einschränkung betrifft Sie also möglicherweise nicht.

Diese Garantie gibt Ihnen spezifische legale Rechte. Sie können auch andere Rechte besitzen, die von Gerichtsstand zu Gerichtsstand verschieden sind.

Übereinstimmungserklärung wie durch die Maschinendirektive 98/37/EG Anhang II A definiert

Dies bestätigt, dass die Konstruktion der UV Ink Pump Tube (UV Tintenpumpenrohr) (Modell 85650) den Vorschriften der Direktive 98/37/EG entspricht.

Angewandte Normen:

EN 292-1 Maschinensicherheit - grundlegende Konzepte, allgemeine Prinzipien und Design - Teil 1: Grundlegende Terminologie, Methodologie

EN 292-2 Maschinensicherheit – Grundlegende Konzepte, allgemeine Prinzipien und Design - Teil 2: Technische Prinzipien und technische Daten - enthält die Änderungen 1 (1995) und 2 (1997).

EN 809 Pumpen und Pumpeneinheiten für Flüssigkeiten - übliche Sicherheitsanforderungen.

EN 349 Maschinensicherheit — Mindestabstände, um zu vermeiden, dass menschliche Körperteile gequetscht werden.

Índice

Página
Descripción general 23
Uso apropiado 23
Especificación del producto 23
Tabla de modelos 23
Dimensiones.....24
Conexión del motor neumático al tubo de la bomba.....25
Cebado de la bomba 25
Mantenimiento y reparación 25
Localización y solución de problemas 26
Diagrama de piezas 27
Lista de piezas.....28
Garantía 29
Versión Inglesa.....2
Versión Francesa.....9
Versión Alemana.....16

Descripción general

El tubo de la bomba de tinta ultravioleta está diseñado específicamente para bombear tintas de curado ultravioleta de un barril o depósito a granel a una fuente de prensa de impresión. Este tubo de bomba está diseñado para usarse con los motores neumáticos modelos 84803 y 84804 *PowerMaster® III* solamente. Se trata de un tubo de bomba de simple efecto con válvulas de retención de esfera de entrada y salida. La tinta se distribuye solamente en la carrera “descendente” del ciclo. La bomba no debe pararse **nunca** contra presión mientras bombee tinta ultravioleta y no se recomienda instalar válvulas de corte entre la bomba y la prensa para eliminar la posibilidad de que se cierre la válvula mientras esté funcionando la bomba. La parada de la bomba con tinta ultravioleta puede ocasionar fugas y daños del prensaestopas.

Uso apropiado

- Esta bomba está diseñada exclusivamente para suministrar tintas ultravioleta a baja presión a fuentes de prensas de impresión.
- Mientras se bombea tinta ultravioleta la bomba **nunca** debe pararse contra presión.
- Use sólo con los motores neumáticos *PowerMaster® III* (3" y 4 1/4" solamente).
- No se deben exceder los máximos valores nominales dados.
- Cualquier otro uso que no esté de acuerdo con las instrucciones resultará en la pérdida de reclamaciones de garantía y responsabilidad.

Especificación del producto

Carrera de la bomba	6 pulg (152 mm)
Volumen de salida por ciclo	6,1 pulg^3 (100 cc)
Máxima presión de suministro	1200 lb/pulg^2 manométricas (82,7 bares)
Materiales mojados de las piezas	Acero al carbono, latón, nitrilo, poliuretano
Peso	18 lb (8 kg)

Tabla de modelos

Tubo de la bomba	Modelo de la bomba	Motor neumático*	Razón	Presión máxima de suministro	Presión máxima de aire
85650	2385	84803	6:1	600 lb/pulg2 [41.4 bares]	100 lb/pulg2 [6.9 bares]
	2386	84804	12:1	1200 lb/pulg2 [82.7 bares]	100 lb/pulg2 [6.9 bares]

*Consulte el manual del propietario/operador del motor neumático, Sección A50 página 78

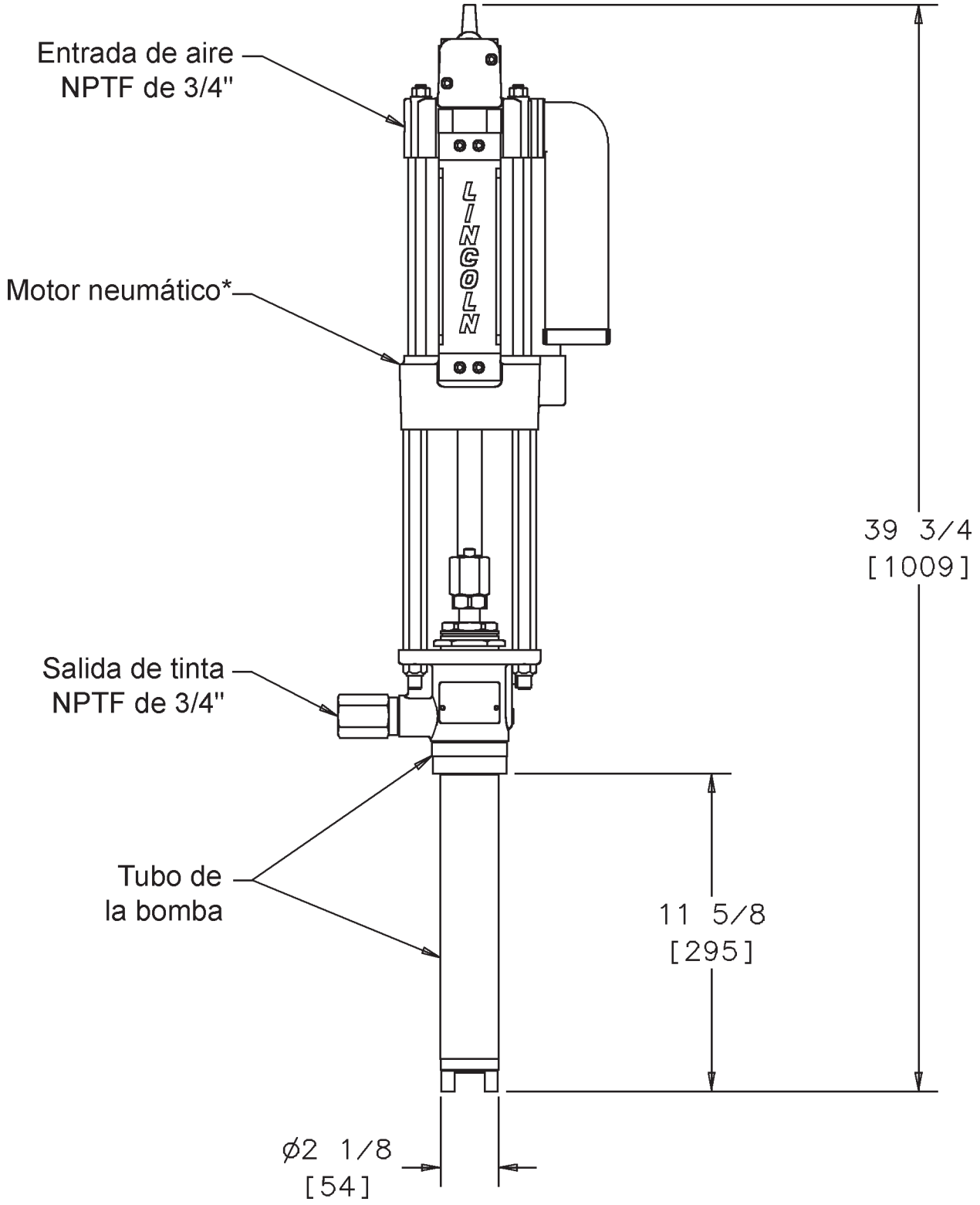

*Consulte el manual del propietario/operador del motor neumático Sección A50, Página 78

Conexión del motor neumático al tubo de la bomba

1. Sujete firmemente las barras de acoplamiento al motor neumático (use el extremo roscado corto de las barras de acoplamiento).
2. Monte el motor neumático en la parte superior del cuerpo de salida del tubo de la bomba y conecte apretadamente la tuerca de acoplamiento (artículo 2) a la barra del pistón del motor neumático.
3. Apriete a mano las barras de acoplamiento al tubo de la bomba con cuatro tueras suministradas con el motor neumático.
4. Someta lentamente la bomba varias veces un ciclo de operaciones, usando justo una presión suficiente de aire para operar la bomba sin pararse.
5. Pare la bomba en una carrera “ascendente” y apriete las cuatro tuercas para fijar bien el motor neumático al tubo de la bomba.

Precauciones de operación

- Use piezas de repuesto Lincoln para asegurar una presión nominal compatible.
- OBSERVE TODAS LAS ADVERTENCIAS Y PRECAUCIONES
- Asegúrese de que las mangueras de material y otros componentes puedan resistir las presiones de fluido producidas por esta bomba.
- No opere la bomba continuamente a velocidades superiores a 75 ciclos por minuto.
- Desconecte la tubería de aire del motor neumático de la bomba cuando el sistema esté inactivo durante largos períodos.
- SERVICIO: Antes de efectuar el servicio o limpiar la bomba, o desconectar la manguera o pistola de fluido de una unidad que se haya usado, asegúrese de desconectar las tuberías de aire y purgue con cuidado la presión del sistema.

⚠ ADVERTENCIA

IMPIDA LA FORMACIÓN DE CHISPAS ESTÁTICAS, etc.
- Compruebe la continuidad de todas las conexiones a tierra con un ohmiómetro.
- PREVENGA LOS INCENDIOS. Al bombear, lavar o recircular disolventes volátiles, el área debe ventilarse de forma adecuada.
- No acerque disolventes al calor, chispas y llamas abiertas.
- Mantenga los recipientes cerrados cuando no se usen.

⚠ CUIDADO

No pare la bomba contra presión al bombear tinta ultravioleta.

IMPORTANTE: La parada de la bomba contra presión al bombear tinta ultravioleta produce fugas en el prensaestopas y ocasiona daños. Se recomienda encarecidamente no instalar válvulas de corte en la tubería de salida de modo que la bomba no pueda pararse de forma inadvertida contra presión.

Cebado de la bomba

Para empezar la operación, la bomba debe cebarse con el material bombeado. La bomba de tinta ultravioleta es una bomba alternativa volumétrica de simple efecto (bombea material en la carrera “descendente”) y absorbe material solamente en la carrera “ascendente”.

Para cebar la bomba, abra lentamente la válvula de suministro de aire hasta que arranque la bomba. Deje que la bomba realice un ciclo de operaciones muy lentamente hasta que se haya desplazado todo el aire de las tuberías y el material llene la bomba y las tuberías. Cierra la válvula de suministro de aire.

Nota: Las bombas se prueban en la fábrica con aceite y parte del mismo de deja para proteger las piezas de la bomba durante el almacenamiento y el transporte. Para impedir la contaminación del material que se vaya a bombear, lave la bomba antes de usarla.

Mantenimiento y reparación

Alivie la presión de la bomba y tuberías de suministro y quite o bloquee la tubería de aire al motor neumático antes de efectuar el servicio o reparar la bomba para reducir el riesgo de lesiones debidas a la inyección y rociado de fluido o a las piezas móviles.

⚠ CUIDADO

Use siempre piezas Lincoln para efectuar el servicio y reparaciones.

Herramientas de procedimiento de desmontaje requeridas

Tornillo de banco
Llave de correa de 2 1/8" de diámetro
Llave hexagonal de 9/16"
Llave hexagonal de 5/8"
Llave hexagonal 7/8"
Llave hexagonal de 1 3/8"
Llave hexagonal de 1 13/16"
Llave hexagonal de 2 1/4"
Alicates de anillos de retención (internos)
Alicates
Llave Allen haxagonal de 1/4"

Procedimiento

1. Desatornille el conector del perno (artículo 1) de la varilla del émbolo (artículo 3).
2. Quite la tuerca de acoplamiento (artículo 2) del conector del perno (artículo 1).
3. Desatornille la tuerca del prensaestopas (artículo 6) del cuerpo de salida (artículo 12) y quite el conjunto de tuerca del prensaestopas (artículos 4 a 9) y la varilla del émbolo (artículo 3).
4. Quite la varilla del émbolo (artículo 3) del conjunto de tuerca del prensaestopas (artículos 4 a 9).
5. Desatornillo la tuerca de presión (artículo 4) de la tuerca del prensaestopas (artículo 6).
6. Quite el anillo en U (artículo 5) de la tuerca del prensaestopas (artículo 6).
7. Quite el anillo de retención (artículo 9), anillo del prensaestopas (artículo 8) y anillo en U (artículo 5) de la tuerca del prensaestopas (artículo 6).
8. Quite la junta tórica (artículo 7) de la tuerca del prensaestopas (artículo 6).
9. Desatornille el cuerpo de la válvula de pie (artículo 23) del tubo de la bomba (artículo 20).
10. Quite el pasador de retención (artículo 24) y la esfera de retención (artículo 21) del cuerpo de la válvula de pie (artículo 23).
11. Quite la junta tórica (artículo 22) del cuerpo de la válvula de pie (artículo 23).
12. Desatornille el tubo de la bomba (artículo 20) del cuerpo de salida (artículo 12).
13. Quite la junta tórica (artículo 19) del cuerpo de salida (artículo 12).
14. Desatornille el cuerpo de salida (artículo 18) del cuerpo de salida (artículo 12).
15. Quite el tope de la esfera (artículo 17) del cuerpo de salida (artículo 18).
16. Quite el resorte (artículo 16), esfera de retención (artículo 15), empaquetadura (artículo 13) y asiento de retención (artículo 14) del cuerpo de salida (artículo12).
17. Desatornille el tapón del tubo (artículo 11) del cuerpo de salida (artículo 12).
18. Para volver a montar el tubo de la bomba, invierta el procedimiento de desmontaje. Consulte las especificaciones de los pares de apriete en la vista desarrollada.

LOCALIZACIÓN Y SOLUCIÓN DE PROBLEMAS

Problema	Posible causa	Solución
La bomba no funciona.	Suministro de aire restringido o inadecuado.	Compruebe la presión de suministro de aire y el diámetro de la manguera de aire (vea el diámetro mínimo de la manguera de suministro de aire en el manual del motor neumático).
	Salida de material obstruida.	Compruebe la tubería de salida para ver si hay restricciones.
Operación irregular o acelerada.	Bomba no cebada.	Cebe la bomba (vea las instrucciones de "Cebado de la bomba").
	Suministro de material insuficiente.	Rellene el suministro de material.
La bomba funciona pero no distribuye material.	Material demasiado pesado para cebar.	Aumente la presión al cebador de presión (si se usa). Compruebe para ver si hay restricciones en la entrada.
	La retención de entrada (artículos 21 y 23) no se asienta o está dañada.	Compruebe y reemplace si es necesario.

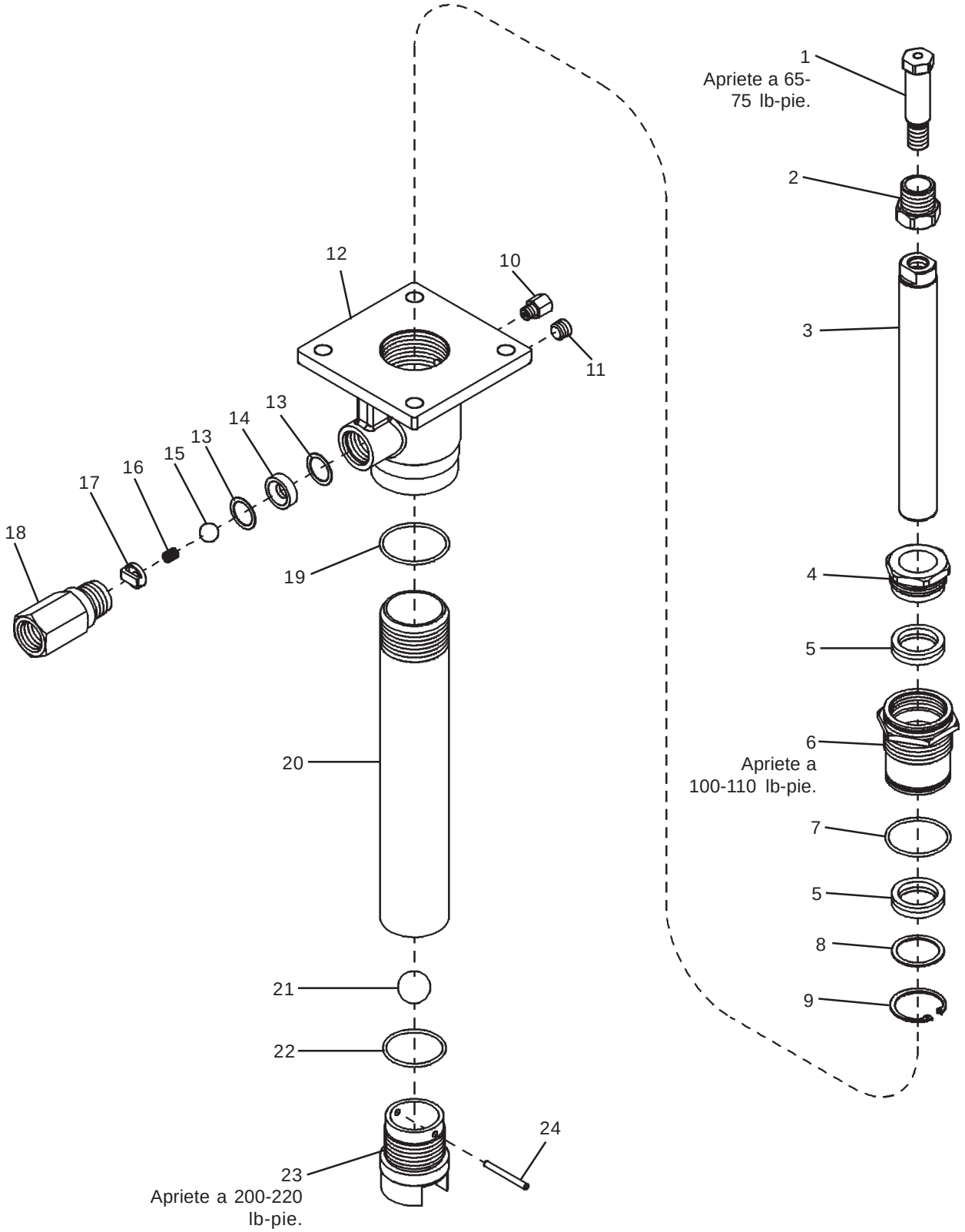
1
Apriete a 65-
75 lb-pie.
2
3
4
5
6
Apriete a
100-110 lb-pie.
7
5
8
9
10
11
12
13
14
13
15
16
17
18
19
20
21
22
23
Apriete a 200-220
lb-pie.
24

Lista de piezas de repuesto

N° de artículo	Descripción	Cdad.	N° de pieza
1	Conector del perno	1	236225
2	Tuerca de acoplamiento	1	237051
3	Varilla de émbolo	1	273293
4	Tuerca de presión	1	273294
5	Anillo en U (poliuretano)	2	*
6	Tuerca del prensaestopas	1	273295
7	Junta tórica (poliuretano)	1	*
8	Anillo del prensaestopas	1	*
9	Anillo de retención	1	68908
10	Tapón de tubo (1/8 NPTF)	1	12511
11	Tapón de tubo (1/4 NPTF)	1	67359
12	Cuerpo de salida	1	273219
13	Empaquetadura	2	*
14	Asiento de retención	1	11948
15	Esfera de retención	1	66285
16	Resorte	1	56132
17	Tope de esfera	1	273218
18	Cuerpo de salida	1	12017
19	Junta tórica (nitrilo)	1	*
20	Tubo de bomba	1	242401
21	Esfera de retención	1	66203
22	Junta tórica (nitrilo)	1	*
23	Cuerpo de válvula de pie	1	13222
24	Pasador de retención	1	13226-9

* Incluido en el juego de piezas de reparación N° 273296

GARANTÍA LIMITADA

Lincoln garantiza que los equipos que suministra carecen de defectos de materiales y fabricación durante un (1) año contado a partir de la fecha de compra. Si se demuestra que los equipos son defectuosos durante este período de garantía se repararán o remplazarán, a discreción de Lincoln, de forma gratuita siempre que el examen autorizado de fábrica indique que los equipos son defectuosos. Para obtener su reparación o reemplazo, debe enviar los equipos, gastos de transporte pagados de antemano, con la prueba de compra a un centro de garantías y servicio autorizado de Lincoln, en un plazo máximo de un (1) año después de la fecha de compra.

GARANTÍA LIMITADA DE 5 AÑOS (bombas de trasegar de las series 20, 25, 40 y carreteles de servicio pesado y estándar Golden)

Lincoln garantiza que las bombas de trasegar de las series 20, 25, 40, y los carreteles de servicio pesado y estándar Golden que suministra no tienen defectos de material ni fabricación durante un (1) año contado a partir de la fecha de compra. Si se demuestra que los equipos son defectuosos durante el período de garantía se repararán o reemplazarán, a discreción de Lincoln, de forma gratuita siempre que el examen autorizado de fábrica indique que los equipos son defectuosos. Para obtener su reparación o reemplazo, debe enviar los equipos, gastos de transporte pagados de antemano, con la prueba de compra a un centro de garantías y servicio autorizado de Lincoln en un plazo máximo de un (1) año contado a partir de la fecha de compra. Además, en los años dos (2) y tres (3) la garantía de estos equipos se limita a la reparación y Lincoln pagará las piezas y la mano de obra solamente. En los años cuatro (4) y cinco (5), la garantía de estos equipos se limita a la reparación y Lincoln pagará las piezas solamente.

Esta garantía se extiende al comprador minorista original solamente. No se aplica a equipos dañados por accidente, sobrecarga, abuso, uso indebido, negligencia, instalación defectuosa o material abrasivo o corrosivo, o a equipos reparados o alterados por cualquier persona que no esté autorizada por Lincoln para reparar o alterar los equipos. Esta garantía se aplica solamente a equipos instalados y operados según las recomendaciones de Lincoln o su personal de obra autorizado. No se aplican otras garantías explícitas.

Cualquier garantía implícita aplicable a los equipos suministrados por Lincoln, incluye las garantías de comercialización e idoneidad para un cierto fin, durará solamente un (1) año contado a partir de la fecha de compra. Algunas jurisdicciones no permiten limitaciones sobre la duración de una garantía implícita, por lo que es posible que la limitación anterior no se aplique en su caso.

En ningún caso será Lincoln responsable de los daños emergentes o concomitantes. La responsabilidad de Lincoln en cualquier reclamación por pérdidas o daños que surjan de la venta, reventa o uso de los equipos que suministre no debe sobrepasar en ningún caso el precio de compra. Algunas jurisdicciones no permiten la exclusión o limitación de daños emergentes o concomitantes, por lo que es posible que la limitación o exclusión no se aplique en su caso.

Esta garantía le da derechos legales específicos. También puede tener otros derechos que varían según la jurisdicción.

Declaración de Conformidad según se define en la Directiva de Maquinaria 98/37/EG Anexo II A

Declaramos que el diseño del tubo de la bomba de tinta ultravioleta (modelo 85650) cumple con las estipulaciones de la Directiva 98/37/EG

Normas aplicadas:

EN 292-1 Seguridad de maquinaria – Conceptos básicos, Principios generales y Diseño - Parte 1: Terminología básica, Metodología

Americas:
One Lincoln Way
St. Louis, MO 63120-1578
USA
Phone +1.314.679.4200
Fax +1.800.424.5359

Europe/Africa:
Heinrich-Hertz-Str 2-8
D-69183 Walldorf
Germany
Phone +49.6227.33.0
Fax +49.6227.33.259

Asia/Pacific:
25 Int'l Business Park
#01-65 German Centre
Singapore 609916
Phone +65.562.7960
Fax +65.562.9967

© Copyright 2004
Printed in USA

Web site:
www.lincolnindustrial.com